МТ20

Паспорт

Тумбы «ТИТАН»
(Арт. 08.40Х)

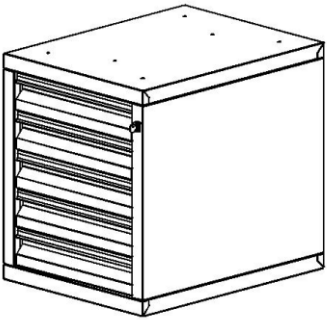

Арт. 08.405

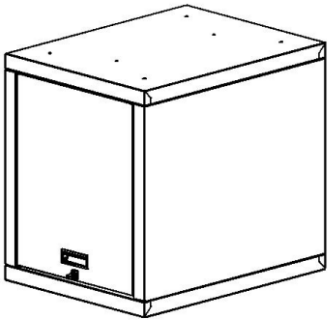

Арт. 08.410

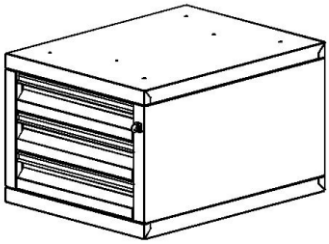

Арт. 08.403

ФЕРРУМ

[**Спасибо!** Вы выбрали продукцию нашего завода, и мы надеемся, что данное изделие поможет в Вашей деятельности. Информацию о других производимых нами изделиях можно найти в Internet по адресу:

1. Основные технические данные

Тумбы «Титан» могут использоваться отдельно, в комплекте с верстаком, либо установленными друг на друга. Тумбы «Титан» должны соответствовать требованиям технических условий **ТУ 4577-010-18843207-02.**
Технические данные показаны в таблице.

	08.405	**08.403**	**08.410**
Масса нетто, кг	46,9	30,9	24,2
Габ. размеры, мм	500x597x650h	500x597x650h	500x597x650h
Кол-во ящиков, шт	5	3	–
Кол-во дверей, шт	–	–	1
Макс. нагрузка на крышку тумбы, кг	100	100	100
Макс. нагрузка на полку, кг	–	–	50
Макс. нагрузка на ящики, кг	50	50	–
Масса брутто, кг	48,5	32,5	25,4
Габ. размеры упаковки, мм	528x608x685h	528x608x685h	528x608x685h

2. Комплектность

Поз.	Наименование	Кол-во, шт.
1.	Тумба	1
2.	Ключ	2
3.	Винт М6	4
4.	Гайка М6	4
5.	Шайба 6	4
6.	Тара упаковочная	1
7.	Паспорт	1

3. Инструкция по подготовке к эксплуатации

3.1. Аккуратно вскройте упаковку.

3.2. Проверьте комплектность поставки (номера позиций в тексте соответствуют позициям в списке комплектности).

3.3. В случае необходимости крепления тумбы к верстаку или к другой тумбе следует извлечь нижние ящики, или открыть дверь и вытащить полку (для тумбы с дверью). Для этого вставьте ключ 2 в замок и поверните его до упора по ходу часовой стрелки, разблокировав выдвижные ящики, или дверь (для тумбы арт. 08.410).
Полностью выдвиньте ящик и, приподняв его вверх, извлеките из тумбы окончательно. Затем поставьте тумбу на полку верстака или другую тумбу так, чтобы совпадали отверстия в дне тумбы и полке верстака и скрепите изделия винтами 3, гайками 4 и шайбами 5. Установите ящики обратно.

3.4. Поворотом ключа 2 в замке, убедитесь в срабатывании запирающего механизма.

Внимание! *Запирание замка происходит только при полностью задвинутых ящиках.*
Убедитесь в том, что все ящики или дверь открываются до конца от лёгкого усилия руки без заеданий, перекосов и посторонних звуков.

4. Гарантийные обязательства

4.1. Завод принимает претензии по качеству продукции в течение шести месяцев с момента ее продажи.

4.2. Завод оставляет за собой право вносить изменения, не ухудшающие характеристики изделия.

Спасибо! *Вы выбрали продукцию нашего завода, и мы надеемся, что данное изделие поможет в Вашей деятельности.*
Информацию о других производимых нами изделиях можно найти в ***Internet*** *по адресу:* ***www.ferrum.ru.***

Дата продажи: _____

Подпись продавца: _____

Ваш региональный дилер: _____